PROJETO DE INTERLIGAÇÃO HIDRÁULICA

Reservatórios de 40m³

Endereço: Rua Prefeito Antônio Furtado - Bairro: Chácara.

Data: 30/06/2014.

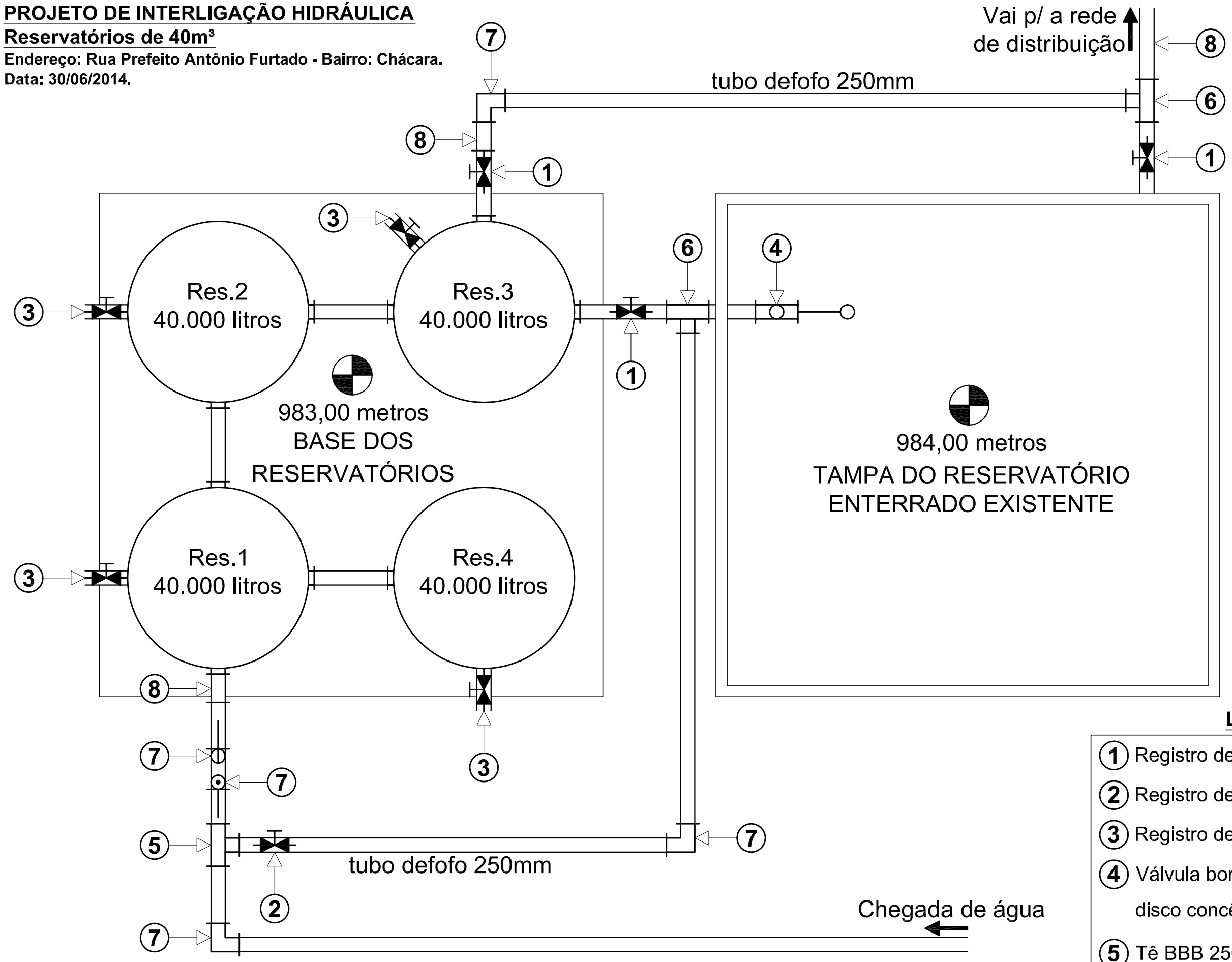

LEGENDA

1. Registro de gaveta FF 250 mm
2. Registro de gaveta BB 250 mm
3. Registro de gaveta FF 200 mm
4. Válvula borboleta convencional c/ disco concêntrico e bóia - ø 250 mm
5. Tê BBB 250 mm
6. Tê FFB 250 mm
7. Curva BB 250 mm
8. Extremidade FB 50cm - 250 mm